INSTRUCTION MANUAL

RIDE WL
WIRELESS
CYCLECOMPUTER

Features 2

For reference you can refer to the function table of your computer's features as state on the gift box.

FUNCTIONS
Speedometer (0-99.9 Km/hr or M/hr)
Tripmeter (Up to 999.99 Km or M)
Total Odometer (Up to 9999.9 Km or M)
Odometer for bike 1 and bike 2 memory
Auto trip timer (9: 59'59")
Maximum Speed (up to 99.9 Km/hr or M/hr)
Digital Clock
12/24 hour Selectable
Average Speed (0-99.9 Km/hr or M/hr)
Scan (for DST, MXS, AVS, TM)
Freeze Frame Memory (for TM, AVS, DST)
Speed Comparator (+ or -)
Speed Tendency
Odometer Save Function
Temperature (-10°C to + 50°C)
°C / F Selection
Calories Counter
Fat Burnt
Maintenance Program
El Backlite

Computer 3

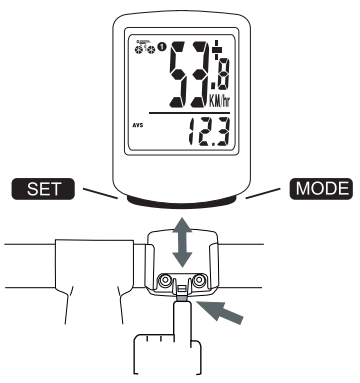

ATTENTION !! Refer to the appendix for installation reference.

Start / Stop

To start the unit, press the SET button to turn on the display and the wireless mounting system. To stop the unit, left unused for over 5 to 6 minutes and then the computer will automatically switch off to preserve batteries.

Wheel Size Input 4

Press and hold SET and MODE buttons for 2 seconds or after the replacement of battery, the unit is switched to wheel size input mode. Multiply wheel diameter, d (Fig.1) in millimeters by 3.1416 to determine wheel factor, c.
Press the SET button to select digit to be input and the MODE button to adjust the digit to the desired number (hold for fast advance). Press the SET button again to KM/MILE selection. (Note: Removing battery will erase Wheel Size Input)
Set the wheel size for bike 1 and 2.

For convenience you can refer to the chart of wheel diameter size factor inputs.

Fig.1

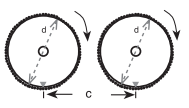

distance in millimeter per one turn

KM / MILE Selection

After the wheel size input, the following function is selection of kilometers or miles as the measurement for distance. Press the MODE button to choose between Kilometer (KM) and Mile (M), press the SET button to confirm.

AGE & WEIGHT INPUT

Right after KM/ MILE selection, the preset age of 23 will flash, press the MODE button to adjust the digit to the desired number and press SET button to confirm.

Wheel size

Tire scale	L(mm)	Tire scale	L(mm)
14 x 1,5	1020	26 x 1,75	2023
14 x 1,75	1055	26 x 1,95	2050
16 x 1,5	1185	26 x 2.0	2055
16 x 1,75	1195	26 x 2,1	2068
18 x 1,5	1340	26 x 2,125	2070
18 x 1,75	1350	26 x 2,35	2083
20 x 1,75	1515	26 x 3	2170
20 x 1-3/8	1615	27 x 1	2145
22 x 1-3/8	1770	27 x 1-1/8	2155
22 x 1-1/2	1785	27 x 1-1/4	2161
24 x 1	1753	27 x 1-3/8	2169
24 x 3/4 Tubular	1785	650 x 35A	2090
24 x 1-1/8	1795	650 x 38A	2125
24 x 1-1/4	1905	650 x 38B	2105
24 x 1,75	1890	700 x 18C	2070
24 x 2,00	1925	700 x 19C	2080
24 x 2,125	1965	700 x 20C	2086
26 x 7/8	1920	700 x 23C	2096
26 x 1 (59)	1913	700 x 25C	2105
26 x 1 (65)	1952	700 x 28C	2136
26 x 1,25	1953	700 x 30C	2146
26 x 1-1/8	1970	700 x 32C	2155
26 x 1-3/8	2068	700C Tubular	2130
26 x 1-1/2	2100	700 x 35C	2168
26 x 1,4	2005	700 x 38C	2180
26 x 1,5	2010	700 x 40C	2200

Maintenance Program 5

It is used to remind you for the parts replacement or to lubricate the chains and wheels after the preset distance is reached.
Right after KM / MILE slection, the preset total distance of 600 km(or miles) will flash, press the MODE button to select between 200, 400 , 600 & 800 km (or miles) and press SET buton to confirm.
For example, if 600 km is selected, the spanner ( ) will flash whenever the total distance (ODO) reach 600, 1200, 1800 km (or miles).
Press the SET button to stop flashing of spanner ( ).

Speed Comparator (Cadence)

A "+" or "-" sign appears to the right of the speed. "+" indicates you are travelling faster than your average speed (AVS). A "-" indicates you are riding slower than your average speed.

Speed Tendency (Acceleration & Deceleration)

A cyclist symbol appears to the left of the speed. The wheel turns forward to indicate acceleration. The wheel turns backward to indicate deceleration.

Speedometer

Instantaneous Speed is indicated on the top line. The range of measurement is from 0 to 99 KM / hr [0 to 99 M / hr] and accuracy is + / - 0.5 KM / hr [M / hr].

Clock (12H/24H)

A 12 or 24-hour digital clock is indicated by the flickering colon on the bottom line.
To switch bewteen the 12 and 24 hour format or to adjust time, press the SET button for 2 seconds. "24H" will start to flicker. Use the MODE button to select "12H" for 12-hour format or "24H" for 24-hour format. Press the SET button to confirm. Next the hour digits will start to flicker. Use the MODE button to select the hour. To change minutes, press SET button again. The minutes will start to flicker. Use the MODE button to select the minutes.
Press the SET button once more to return to clock mode.
Press the MODE button to enter ODO mode.

Odometer

Total distance travelled is indicated by ODO and display on the bottom line. To reset ODO, press and hold SET and MODE buttons for 2 seconds or remove the battery. Press the MODE button to enter DST mode.

Tripmeter (Trip Information Reset Mode)

Trip distance measurement is indicated by DST and is displayed on the bottom line. Tripmeter is activated automatically with speedometer input. Reset DST to zero by pressing the SET button for 2 seconds; DST(Trip distance), TM (Trip Time) & AVS (Average Speed) will also be reset at that time. Press the MODE button to enter MXS mode

Maximum Speed

Maximum speed measurement is indicated by MXS and is displayed on the bottom line.
Maximum speed is stored in memory and updates only when a higher speed is reached. To reset MXS, press and hold the SET button in the MXS mode. Press the MODE button to enter AVS mode.

Average Speed 7

Average Speed measurement is indicated by AVS and is displayed on the bottom line.
AVS is calculated with the Trip Timer TM, so AVS is the average speed only while riding.
Press the MODE button to enter TM mode.

Trip Timer

Trip timer measurement is indicated by TM and is displayed on the bottom line. Trip Timer is activated automatically with speedometer input [On when you ride and off when you stop.] It records only the time spent actually riding.
Reset TM to zero by pressing the SET button for 2 seconds in DST mode. Press the MODE button to enter Temperature mode.

Temperature

Press and hold SET button for 2 seconds, "°C" will start to flash.
Press MODE button to select "°C" or "F" and press SET button to confirm.

CALORIES COUNTER

Calorie counter is indicated by CAL and is displayed on the bottom line. Calories counter is activated automatically with speedometer input. It records the calories consumption during riding. Reset CAL to zero by pressing the SET button for 2 seconds.

FAT BURNT (F):

Holding the SET Button for 3 seconds will reset the fat burnt in grams.

SCAN 8

The scan mode allows DST, MXS, AVS and TM to cycle on the screen without pressing any keys. Press the MODE button to enter the CLOCK mode.

Freeze Frame Memory

Press the SET button, Freeze Frame Memory can lock the display at the end of a ride segment and information TM, DST and AVS which will be flashing, can be read at a later time by pressing the MODE button. To release the memory, press the SET button until the display digit is static again. This is particularly useful when crossing the finish line of a time trial, since the TM cannot be stopped manually.

Odometer Save Function

The SAVE function allows you to keep the important data of total distance (ODO) even after replacement of battery.
To set ODO, after battery replacement and wheel size setting , press MODE button to ODO mode and then press and hold SET button for 2 seconds until the last digit flickering.
To adjust number, press the MODE button. Press the SET button to confirm.
Repeat above sequence to reach the desired odometer value. Press the SET button again to return to normal ODO mode.

SELECTION OF BIKE 1 & BIKE 2

Press 2 button for toggle change (C1<=>C2) and release within 1 sec. ❶ or ❷ will be shown.
All data will be reset to zero except he total distance (ODO).

COMPUTER RESET

- The computer will be reset by either of the following case.
- Battery change.
Holding both SET and MODE Buttons for 3 seconds will reset the computer.
- Whenever you enter the computer setting mode without completion, the computer will be automatically turn off after 5 minutes. Press any button will wake up the computer and will go to setting mode again.

EL BACKLITE 9

The EL backlight can be turned on either as follows:
1.) Holding the MODE button for 2 seconds, the EL light will be turned on for 8 seconds and the computer will then go to fast scan mode with trip distance, maximum speed, average speed and trip timer displayed once.
2.) Press once on the SET button, the EL light will be turned on for 4 seconds and the computer will go to the freeze frame memory mode as well.

Battery replacement:

Computer: Unscrew the back cover. The (+) side should be facing up. Gently remove the battery and replace it with a new battery model Cr1620.
Sensor: Unscrew the back cover. The (+) side should be facing up. Gently remove the battery and replace it with a new battery model Cr2032.
Maintanance: If the display contrast changes and fi gures become faintm it's time to replace the battery. Consider changing the computer sensor and transmitter batteries at the same time.
Note: Do not expose computer to extremely cold or hot temperatures i.e. don't leave the unit in direct sunlight for extended period of the time. Check the position of sensor and magnet periodically.
For current measurement, the sensor, magnet should not get wet/ rust, otherwise it may cause function error. Bracker/ Magnet/Sensor band, these items can be rinsed in surface fresh water or washed with a mild soap.

Limited warranty:

Warranty does not cover the batteries, damages due to misuse, abuse or accidents, cracked or broken cases, negligence of precautions, improper maintenance or commercial use. Warranty is void if the repairs are done by non authorized service.
During this warranty period(one year)the product will either be repaired or replaced without charge.

Important Health Notice:

Never use the cycle computer in combination with other medical/ implanted electronic equipment and device (especially heart pacemakers, EKG equipment, TENS equipment, cardiopulmonary machines and pacemakers.)
If you are severely ill or pregnant, please consult your doctor before using cycle computer.
Keep this device away from children. It contains batteries, which might be swallowed by children. As with most electronic receiving devices, there can sometimes be interfe-rence that causes inaccurate display readouts. Avoid using your cycle computer near common sources of interference. These include high voltage power lines, air conditioning motor units, fl uorescent lights, wristwatches, mobiles, and computers.

BEDIENUNGSANLEITUNG

RIDE WL
KABELLOSES
FAHRRADCOMPUTER

Funktionen 2

Wenn man den unteren Knopf drückt, werden die einzelnen Funktionen im Display aufgeführt.

FUNKTIONEN
Fahrgeschwindigkeit (0-99.9 Km/hr oder M/hr)
Tagesstrecke (Max 999.9 Km oder M)
Gesamtstrecke (Max 9999.9 Km oder M)
Auswahl Fahrrad 1 oder Fahrrad 2
Fahrzeit (9 : 59' 59")
Maximalgeschwindigkeit (Max 99.9 Km/hr oder M/hr)
Uhr (12 Std Anzeige)
12-Stunden oder 24-Stunden-Format
Durchschnittsgeschwindigkeit (0-99.9 Km/hr oder M/hr)
Scanfunkion (fuer DST, MXS, AVS,TM)
Zwischenspeicher (fuer TM, DST, AVS)
Geschwindigkeitsvergleich (+ / -)
Geschwindigkeits-Tendenz
Odometer Speicherfunktion
Temperaturanzeige (-10°C bis + 50°C)
Einstellung Temperaturanzeige
Kalorieverbrauch
Fettverbrennung in Gramm
Inspektionsanzeige
Displaybeleuchtung

Computer 3

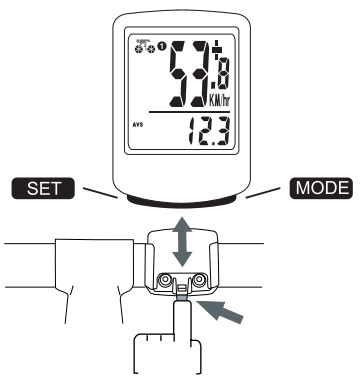

HINWEIS! Alle Einstellungen laut beigefügter Bedienungsanleitung vornehmen.

Start / Stop

Der Computer ist nur dann aktiviert, wenn die Anzeige sichtbar ist. Betätigen Sie eine Funktionen-Taste, um die Anzeige einzuschalten. Die Räder bewegen sich ca. zwei Sekunden lang, wodurch angezeigt wird, dass Batterie und Empfängerschaltkreis des Computers ordnungsgemäss funktionieren.
Der Computer schaltet automatisch aus, wenn das Gerät während ca. 5 - 6 Minuten nicht im Einsatz ist, so werden die Batterien geschont.

Radgrösseneinstellung 4

SET-Taste und MODE-Taste gleichzeitig 2 Sekunden lang gedrückt halten (oder nach Betteriewechsel), es erscheint Zahl 2124, die blinkt. Um die richtige Reifengröße zu ermitteln, benutzen Sie bite Tabelle oder alternativ multiplizieren Sie den Radduchmesser mit der Zahl 3,1416.
Mit SET-Taste die zu ändernde Zahl wählen und mit MODE-Taste den ermittelten Wert eingeben (bzw. gedrückt halten für schnellere Änderung). Nach dem Einstellen der letzten Ziffer mit SET-Taste bestätigen, im Display erscheint Eingabe KM / MPH (nach Batteriewechsel werden diese Einstellungen gelöscht).
Gleichermaßen geben Sie den Radumfang für Fahrrad 1 und Fahrrad 2 ein.

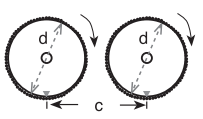

Distanz in Millimeter per Umdrehung

Wahl zwischen Meilen oder Kilometern

Nach der Radumfangeinstellung können Sie KMH- oder MPH-Anzeige wählen. MODE-Taste drücken um KMH oder MPH wählen und mit Set-Taste bestätigen.

Eingabe Alter und Gewicht

Nach der Eingabe KMH/ MPH befinden Sie sich in Eingabe Alter, in der Anzeige erscheint die Zahl 23 und blinkt. Mit MODE-Taste gewünschte Zahl eingeben und mit SET bestätigen. In der Anzeige erscheint die 80 und blinkt (Gewichteingabe), mit MODE-Taste gewünsche Zahl eingeben und mit SET-Taste bestätigen.

Rad grösse

Radumfang	L(mm)	Radumfang	L(mm)
14 x 1,5	1020	26 x 1,75	2023
14 x 1,75	1055	26 x 1,95	2050
16 x 1,5	1185	26 x 2.0	2055
16 x 1,75	1195	26 x 2,1	2068
18 x 1,5	1340	26 x 2,125	2070
18 x 1,75	1350	26 x 2,35	2083
20 x 1,75	1515	26 x 3	2170
20 x 1-3/8	1615	27 x 1	2145
22 x 1-3/8	1770	27 x 1-1/8	2155
22 x 1-1/2	1785	27 x 1-1/4	2161
24 x 1	1753	27 x 1-3/8	2169
24 x 3/4 Tubular	1785	650 x 35A	2090
24 x 1-1/8	1795	650 x 38A	2125
24 x 1-1/4	1905	650 x 38B	2105
24 x 1,75	1890	700 x 18C	2070
24 x 2,00	1925	700 x 19C	2080
24 x 2,125	1965	700 x 20C	2086
26 x 7/8	1920	700 x 23C	2096
26 x 1 (59)	1913	700 x 25C	2105
26 x 1 (65)	1952	700 x 28C	2136
26 x 1,25	1953	700 x 30C	2146
26 x 1-1/8	1970	700 x 32C	2155
26 x 1-3/8	2068	700C Tubular	2130
26 x 1-1/2	2100	700 x 35C	2168
26 x 1,4	2005	700 x 38C	2180
26 x 1,5	2010	700 x 40C	2200

Inspektionsanzeige 5

Nach Einstellung des Raddurchmessers blinkt die Anzeige 600 KM. In der linken unteren Ecke erkennen Sie einen Werkzeugschlüssel. Diese Funktion ermöglicht Ihnen die Einstellung der Kilometer bis zur nächsten Fahrradinspektion. Durch Drücken der MODE-Taste können Einstellungen zwischen 200 – 800 KM ausgewählt werden als Hinweis auf die Inspektion Ihres Rades. Durch Drücken der SET-Taste wird der Wert gespeichert. Nach Erreichen der eingegebenen Kilometerzahl erscheint im Display der Werkzeugschlüssel. Durch Drücken der SET-Taste können Sie den Hinweis ausschalten.

Geschwindigkeitsvergleich (Kadenz)

Ein "+" oder "-"-Zeichen erscheint rechts von der Geschwindigkeitsanzeige, um anzugeben, ob Sie schneller oder langsamer als die Durchschnittsgeschwindigkeit (AVS) fahren. Ein "-"-Zeichen zeigt an, daß Sie unter der Durchschnittsgeschwindigkeit fahren.

Geschwindigkeits-Tendenz (Beschleunigung und Verlangsamen)

Ein Symbol, das einen Radfahrer darstellt, erscheint links von der Geschwindigkeitsanzeige. Ein sich vorwärts drehendes Rad zeigt an, daß Sie beschleunigen. Ein sich rückwärts drehendes Rad zeigt an, daß Sie langsamer werden.

Fahrgeschwindigkeit

Zeigt die momentane Geschwindigkeit an (0-99 km/h).

Zeit (12H/24H) 6

Durch Drücken der MODE -Taste erreichen Sie die nächste Funktion (Uhrzeit). Um die Uhr einzustellen, drücken Sie bitte 3 Sekunden lang die SET-Taste. Damit
können Sie nun durch Drücken der MODE-Taste auswählen, ob die Uhr im 12 Std oder 24 Std Modus angezeigt wird. Nach Auswahl der Anzeige drücken Sie bitte die SET-Taste, dadurch beginnt die Stundenanzeige zu blinken. Sie können jetzt mit der MODE-Taste die Stunden einstellen. Um die Minutenanzeige einzustellen, drücken Sie bitte erneut die SET-Taste. Es blinkt nun die Minutenanzeige, die Sie durch Drücken der MODE-Taste einstellen können. Nach Einstellen der Uhrzeit drücken Sie die MODE-Taste.

Gesamtstrecke

Angabe über Gesamtstrecke befindet sich in ODO-Modus unter der Linie. Nach Batteriewechsel wird Gesamtstrecke ODO gelöscht. Drücken Sie MODE-Taste um in DST-Modus zu wechseln.

Tagesstrecke (Schrittinformations- Reset- Funktion)

Die zurueckgelegte Wegstrecke wird mit DST angezeigt. Der Tourenkilometerzaehler schaltet sich automatisch mit dem Tacho ein. Um den Tourenkilometerzaehler auf O zu stellen, in der DST Funktion die SET Taste fuer ca. 2 Sekunden druecken.

Maximalgeschwindigkeit

Die Maximalgeschwindigkeit wird auf der Anzeige mit MXS angezeigt und automatisch gespeichert. Um die Maximalgeschwindigkeit zu loeschen, die SET Taste druecken und halten und gleichzeitig die rechte Taste druecken.

Durchschnittsgeschwindigkeit

Die Durchschnittsgeschwindigkeit wird mit AVS angezeigt. Diese Funktion ist mit der Tourenzeituhr verbunden, so dass nur die tatsaechlich gefahrene Durchschnittsgeschwindigkeit gespeichert wird.

Fahrzeit 7

Die Tourenzeitmessfunktion wird mit TM im Display angezeigt. Diese Funktion schaltet sich automatisch mit dem Tacho ein und wird bei jedem Stop unterbrochen, so dass nur die reine Fahrzeit gemessen wird. Die Uhr wird durch Druecken der SET Taste in der DST Funktion auf O gestellt.

Einstellung Temperaturanzeige

Der Fahrradcomputer zeigt auf Wunsch die Temperatur in °C (Celsius) bzw. F (Fahrenheit) an.
Bei Temperaturangabe SET-Taste 2 Sekunden gedrückt halten. Nun erscheint °C. Durch Drücken der MODE -Taste erfolgt die Umstellung auf F. Bestätigung mit der SET-Taste .

Kalorieverbrauch

Hier wird der Kalorien-Verbrauch vom Beginn des Trips angezeigt.

Fettverbrennung in Gramm

Display zeigt die gesamte Fettverbrennung in Gramm seit dem Fahrtbeginn.

Scanfunktion

Nach Einstellen der Scanfunktion werden alle Funktionen (DST, MXS, AVS, TM) automatisch nacheinander angezeigt.

Zwischenspeicher

Drücken Sie die " SET "-Taste, der Computer besitzt einen einzigartigen. Zwischenspeicher, mit der die Anzeige am Ende einer Etappe festgehalten und die Werte für TM, DST und AVS zu einem späteren Zeitpunkt durchgesehen werden können (Speicher erscheint dann mit dem MODE Knopf).
Dies ist besonders praktisch für die Zeitmessung, wenn Sie bei einem Rennen das Ziel durchlaufen, da die automatische Stoppuhr nicht vom Hand gestoppt werden kann. Das funktioniert so: Beim überfahren der Ziellinie lange den SET Knopf drücken, damit die Anzeige festgehalten wird.

Odometer Speicherfunktion 8

Die SPEICHER-Funktion (SAVE) ermöglicht Ihnen die Speicherung der zurückgelegten Distanz (ODO), einer für Sie wichtigen
Information. Sie bleibt auch nach einem Batterienwechsel erhalten.
Betätigen Sie die " MODE "-Taste, um den "ODO"-Modus nach einem Batterienwechse und der Radgrößenumstellung aufzurufen und die Information unter "ODO" zu speichern.
Halten Sie anschließend die " SET "-Taste zwei Sekunden lang gedrückt, bis die letzte Anzeigestelle blinkt.
Betätigen Sie die " MODE "-Taste zum Einstellen der Anzeige, bestätigen Sie mit der " SET "-Taste, und nehmen Sie die Eingabe vor.
Wiederholen Sie den obigen Vorgang, um den gewünschten Wert für die Odometeranzeige einzustellen. Betätigen Sie die SET -Taste noch einmal und schalten Sie in den "ODO"-Modus zurück.

Auswahl Fahrrad 1 oder Fahrrad 2

Drücken Sie kurz gleichzeitig SET- und MODE-Taste, um zum Fahrrad 1 oder Fahrrad 2 zu wechseln (Hinweis: alle Werte außer Gesamtstrecke ODO werden gelöscht).

Nullsetzen von einzelnen Fahrten

Um die Fahrtendaten zu löschen, gehen Sie wie folgt vor:
1.MODE-Taste drücken, um die Funktion Tageskilometer DST aufzurufen. MODE-Taste 3 gedrückt halten. Nach 3 Sekunden werden die Anzeigen von Tageskilometer DST, Fahrzeit TM und Durchschnittgeschwindigkeit AVS auf Null gesetzt.
2.Oder SET- und MODE-Taste gleichzeitig drücken.
3.Wenn sich der Fahrradcomputer im Modus der Grundeinstellung befindet und keine Eingabe erfolgt, wird er automatisch nach 5-6 Minuten ausgeschaltet. Drücken Sie beliebige Taste und der Grundeinstellungmodus wird erneut gestartet.

Displaybeleuchtung

1.MODE-Taste 2 Sekunden lang gedrückt halten. Die Displaybeleuchtung wird für 8 Sekunden aktiviert. Anschließend werden automatisch folgende Daten angezeigt: Tageskilometer DST, maximale Geschwindigkeit MXS, Durchschnittgeschwindigkeit AVS, Fahrzeit TM.
2.Oder SET-Taste einmal drücken. Die Displaybeleuchtung wird 4 Sekunden lang aktiviert. Anschließend wird die Funktion Speicherung von aktuellen Daten angezeit.

Batterie Austausch: 9

Computer: Schrauben sie die Rückwand ab. Die (+) Seite sollte nach oben schauen. Entfernen sie die Batterie und ersetzen sie sie mite einer Neuen des Typs CR1620
Sensor: Schrauben sie die Abdeckung ab. Die (+) Seite sollte nach oben schauen. Entfernen sie die Batterie und ersetzen sie sie mit einer Neuen des Typs CR2032.
Wartung: Wenn der Kontrast des Displays sich verändert oder die Zahlen blass werden, ist es Zeit die Batterie zu tauschen. Sie sollten gleichzeitig auch die Batterien des Sensors tauschen. Setzen sie den Computer keiner extremen Kälte oder Hitze aus, d.h. lassen sie die Einheit nicht für lange Zeit im direktem Sonnenlicht. Überprüfen sie die Position des Sensors und des Speichenmagneten in regenmäßigen Abständen.
Für genaue Messungen sollte der Sensor und der Magnet nicht nass werden bzw. rosten, sonst können Funktionsstörungen auftreten. Diese Gegenstände können mit klarem Wasser und milder Seife gereinigt werden.

Begrenzte Garantie:

Garantie gilt nicht für die Batterien, Schäden durch Missbrauch, Misshandlung oder Unfällen, gesprungene oder zerbrochene Gehäuse, Unterlassung von Vorsichtsmaßnahmen, unsachgemäße Wartung oder gewerbliche Nutzung. Die Garantie erlischt, wenn die Reparatur durch nicht autorisiertes Service durchgeführt wird. Während dieser Garantiezeit (1 Jahr) wird das Produkt anstandslos entweder repariert oder ersetzt werden.

Wichtige Angaben über Gesundheit und Datenschutz:

Verwenden Sie niemals den Fahrradcomputer in Kombination mit anderen medizinischen / implantierten elektronischen Teilen und Geräten (vor allem Herzschrittmacher, EKG Gerät, TENS Geräten, Herz-Lungen-Maschinen und Herzschrittmacher.)
Wenn Sie schwer krank oder schwanger sind, konsultieren Sie bitte Ihren Arzt, bevor Sie den Zyklus Computer verwenden.
Halten Sie das Gerät von Kindern fern. Es enthält Batterien, die von Kindern verschluckt werden könnten. Wie bei den meisten elektronischen Empfangsgeräten, kann es manchmal Störungen geben, die ungenaue Anzeigen bewirkt. Vermeiden Sie die Verwendung Ihres Zyklus Computer in der Nähe von den üblichen Störquellen. Dazu gehören Hochspannungsleitungen, Klimaanlagen, Leuchtstoff röhren, Uhren, Handys und Computern.

NÁVOD NA OBSLUHU

RIDE WL
BEZDRÁTOVÝ
CYKLOCOMPUTER

Vlastnosti (znaky) 2

V tabulce můžete vidět seznam funkcí, které tento cyklocomputer nabízí:

FUNKCE
rychlost (0-99,9 km/h nebo míle/h)
denní vzdálenost (do 999,9 km/h nebo M/h)
celková vzdálenost (do 9999,9 km/h nebo M/h)
celková vzdálenost kolo 1 a kolo 2
doba jízdy (auto start/stop) (9:59`59``)
maximální rychlost (do 99,9 km/h nebo M/h)
hodiny
možnost 12/24 hod. formátu
průměrná rychlost (0-99,9 km/h nebo M/h)
SCAN - přehled 4 funkcí (režim DST, MXS, AVS, TM)
uložení okamžitých hodnot (pro TM, DST, AVS)
porovnání aktuální rychlosti („+" nebo „-")
zobrazení zrychlení - akcelerace
paměť celkové vzdálenosti
teplota (-10 až +50°C)
možnost zobrazení teploty v °C/°F
přibližné množství spálených kalorií
spálený tělesný tuk v gramech
nastavení servisního intervalu
podsvícení cyklopočítače

Cyklopočítač 3

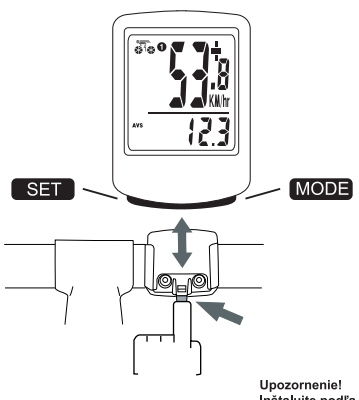

Upozornenie! Inštalujte podľa priloženého návodu na inštaláciu.

Start/stop

Na zapnutí cyklocomputeru stiskněte SET tl. Vypnutí je automatické po 5-6 minutách v klidném stavu.

Nastavení obvodu kola 4

Po stisknutí tl. SET a tl. MODE současně na 2 sekundy nebo po výměně baterie se dostane cyklopočítač do módu nastavení obvodu kola. Zobrazí se údaj 2124 a číslo bliká. Pro výběr správné velikosti obvodu kola prosím použijte tabulku nebo vynásobte průměr kola v milimetrech číslem 3,1416 pro výpočet obvodu kola.
Stiskněte tl. SET pro výběr číslice, kterou si přejete změnit a tl. MODE pro nastavení požadované hodnoty (pozn. zadržte pro rychlejší změnu) stiskněte tl . SET opět na přesun do módu výběru KM/MILE. (pozn. po výměně baterie se tyto údaje smažou).
Stejně nastavte obvod kola pro kolo 1 a kolo 2.

Pro usnadnení výpočtu obvodu kola použijte tuto tabulku:

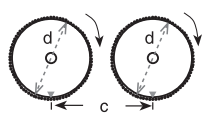

Vzdálenost v mm na jedno otočení kola.

Výběr Km / Míle

Po nastavení obvodu kola je možné si vybrat KM/MILE pro určení hodnoty vzdálenosti. Stiskněte tl. MODE pro výběr KM nebo MILE, stiskněte tl. SET pro potvrzení výběru.

Nastavení věku a váhy jezdce

Hned po nastavení KM/MILE bliká věk 23 let. Stiskněte tl. MODE pro nastavení požadované hodnoty a SET pro potvrzení. Po nastavení věku bliká číslice 80, jedná se o nastavení váhy. Stiskněte tl. MODE pro nastavení požadované hodnoty a tl. SET pro potvrzení.

Rozměr kola

Průměr kola	L(mm)	Průměr kola	L(mm)
14 x 1,5	1020	26 x 1,75	2023
14 x 1,75	1055	26 x 1,95	2050
16 x 1,5	1185	26 x 2.0	2055
16 x 1,75	1195	26 x 2,1	2068
18 x 1,5	1340	26 x 2,125	2070
18 x 1,75	1350	26 x 2,35	2083
20 x 1,75	1515	26 x 3	2170
20 x 1-3/8	1615	27 x 1	2145
22 x 1-3/8	1770	27 x 1-1/8	2155
22 x 1-1/2	1785	27 x 1-1/4	2161
24 x 1	1753	27 x 1-3/8	2169
24 x 3/4 Tubular	1785	650 x 35A	2090
24 x 1-1/8	1795	650 x 38A	2125
24 x 1-1/4	1905	650 x 38B	2105
24 x 1,75	1890	700 x 18C	2070
24 x 2,00	1925	700 x 19C	2080
24 x 2,125	1965	700 x 20C	2086
26 x 7/8	1920	700 x 23C	2096
26 x 1 (59)	1913	700 x 25C	2105
26 x 1 (65)	1952	700 x 28C	2136
26 x 1,25	1953	700 x 30C	2146
26 x 1-1/8	1970	700 x 32C	2155
26 x 1-3/8	2068	700C Tubular	2130
26 x 1-1/2	2100	700 x 35C	2168
26 x 1,4	2005	700 x 38C	2180
26 x 1,5	2010	700 x 40C	2200

Nastavení servisního intervalu 5

Tato funkce vám připomene, že po dosáhnutí předvolené vzdálenosti je potřeba uskutečnit servis součástek, řetěze a kol.
Po výběru Km/M, vám začne blikat předvolená vzdálenost 600 km (nebo M). Stlačte MODE tl. pokud si chcete vybrat jinou hodnotu – 200, 400, 600 nebo 800 km (nebo M), SET tl. zvolenou hodnotu potvrdíte.
Např. když je nastavená hodnota 600 km, začne blikat klíč, a to když dosáhnete této vzdálenosti – 600 km a nebo hodnoty vyšší - 1200, 1800 km. Stlačte SET tl. na zastavení blikání klíče.

Porovnání aktuální rychlosti (+/-)

Vpravo, vedle rychlosti, se objevuje znamínko „+" nebo „-". Znamínko „+" informuje, že jedete rychleji než je vaše průměrná rychlost (AVS). Znamínko „-" zase to, že zpomalujete.

Zobrazení zrychlení – akcelerace

V levém horním rohu se vedle rychlosti objevuje obrázek cyklisty. Pokud se kola na jeho jízdním kole točí dopředu, znamená to zrychlování. Když se jeho kola točí dozadu znamená to zpomalování.

Rychlost

Okamžitá rychlost se zobrazuje nad čárou. Možný rozsah je od 0-99,9 km/h (0-99,9 M/h) s přesností +/- 0,5km/h (M/h).

Hodiny (12H/24H) 6

Digitální hodiny poznáte podle blikající dvojtečky, nacházejí se pod čarou. Přepínání formátu 12H/24H a nastavování hodin je možné stlačením SET tl. po dobu 2 sekund. Začne blikat „24H". MODE tl. si vyberte formát – 12H nebo 24H. Potvrdíte SET tl. Začne blikat hodinová číslice, MODE tl. si nastavíte hodiny. Pro nastavení minut stlačte znovu SET tl. Začnou blikat minuty. Použijte MODE tl. k výběru minut. Stlačením SET tl. se vrátíte spět do režimu hodin. Opětovným stlačením MODE tl. se dostanete do režimu ODO – celková vzdálenost.

Celková vzdálenost (ODO)

Celkovou vzdálenost je možné zjistit v režimu ODO pod čarou. Vzdálenost ODO se vynuluje po výměně baterie. Stiskněte tl. MODE pro změnu módu na DST.

Denní vzdálenost (DST)

Denní vzdálenost je možné sledovat v režimu DST a údaj se zobrazuje pod čárou. Počítadlo se aktivuje automaticky s rychlostí. DST vynulujete stlačením LEVÉHO tl. po dobu 2 sekund; režimy TM, AVS se také vynulují. Stlačením PRAVÉHO tl. se dostanete do režimu MXS (maximální rychlost)

Maximální rychlost (MXS)

Informace o maximální rychlosti můžete sledovat pomocí režimu MXS (údaj je zobrazovaný pod čárou). Maximální rychlost se uchovává v paměti a aktualizuje se jen dosáhnutím vyšší rychlosti. Na vynulování údajů stlačte a podržte LEVÉ tl. v MXS režimu. Stlačte PRAVÉ tl. ke vstupu do AVS režimu (průměrná rychlost).

Průměrná rychlost (AVS)

Průměrná rychlost se určuje v režimu AVS a ukazuje se pod čárou. Tento údaj se přepočítává spolu s dobou jízdy, takže určitá průměrná rychlost je dosáhnutá jen v době jízdy.

Doba jízdy (TM) 7

Údaje získáme pomocí režimu TM, zobrazuje se pod čárou. Aktivuje se automaticky s rychlostí [spustí se, když začnete jezdit a vypne, když skončíte].
Zaznamenává se jen čas strávený aktivním ježděním.
Získané údaje vynulujete stlačením SET tl. na 2 sekundy v režimu DST. Stlačením MODE tl. se dostanete do režimu Teplota.

Teplota

Stlačte a podržte SET tl. na 2 sekundy, začne blikat symbol „°C".
Stlačte MODE tl. na výběr „°C" nebo „°F" a potvrďte výběr SET tl.

Přibližné množství spálených kalorií

(spálené kalorie) displej zobrazuje celkové množství spálených kalorií od začátku jízdy.

Spálený tělesný tuk v gramech

Displej ukazuje celkové množství spáleného tělesného tuku v gramech od začátku jízdy.

SCAN (přehled 4 funkcí)

Tento režim umožňuje sledovat na displeji údaje - DST, MXS, AVS a TM během jízdy bez toho, aby jste stlačili jakékoliv tlačítko. Stlačením MODE tl. vstoupíte spět do režimu Hodiny.

Uložení okamžitých hodnot

Stlačením SET tl. se uloží aktuální naměřené hodnoty TM, DST, AVS do paměti cyklocomputera. První z hodnot bliká p

NÁVOD NA OBSLUHU

RIDE WL
BEZDRÔTOVÝ
CYKLO**COMPUTER**

KLS ACCESSORIES
POWERED BY KELLYS BIKE COMPANY

Vlastnosti (znaky) 2

V tabuľke môžete vidieť zoznam funkcií, ktoré tento cyklopočítač ponúka:

FUNKCIE
rýchlosť (0-99,9 km/h alebo míle/h)
denná vzdialenosť (do 999,9 km/h alebo M/h)
celková vzdialenosť (do 9999,9 km/h alebo M/h)
celková vzdialenosť pre bicykel 1 a bicykel 2
doba jazdy (auto štart/stop) (9:59`59``)
maximálna rýchlosť (do 99,9 km/h alebo M/h)
hodiny
možnosť 12/24 hod. formátu
priemerná rýchlosť (0-99,9 km/h alebo M/h)
SCAN - prehľad 4 funkcií (režim DST, MXS, AVS, TM)
uloženie okamžitých hodnôt (pre TM, DST, AVS)
porovnanie aktuálnej rýchlosti („+" alebo „-")
zobrazenie zrýchlenia - akcelerácie
pamäť celkovej vzdialenosti
teplota (-10 až +50°C)
možnosť zobrazenia teploty v °C/°F
približné množstvo spálených kalórií
spálený telesný tuk v gramoch
nastavenie servisného intervalu
Podsvietenie cyklopočítača

CE

Cyklopočítač 3

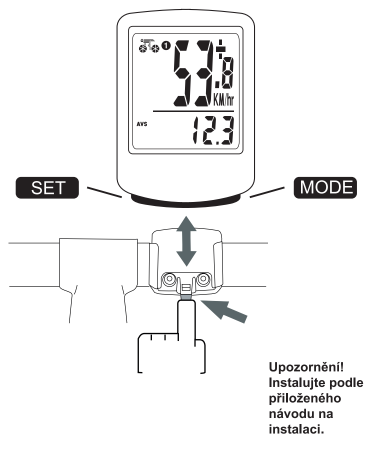

Upozornění! Instalujte podle přiloženého návodu na instalaci.

Štart / Stop

Na zapnutie cyklopočítača stlačte SET tl. Vypnutie je automatické po 5-6 minútach v kľudovom stave.

Nastavenie obvodu kolesa 4

Po zatlačení tl. SET a tl. MODE súčasne na 2 sekundy alebo po výmene batérie sa dostane cyklopočítač do módu nastavenia obvodu kolesa. Zobrazí sa údaj 2124 a číslo bliká. Pre výber správnej veľkosti obvodu kolesa prosím použite tabuľku alebo vynásobte priemer kolesa v milimetroch číslom 3,1416 pre výpočet obvodu kolesa.
Zatlačte tl. SET pre výber číslice, ktorú si želáte zmeniť a tl. MODE pre nastavenie požadovanej hodnoty (pozn. zadržte pre rýchlejšiu zmenu.) Zatlačte tl. SET opäť na presun do módu výberu KM/MILE. (pozn. po výmene batérie sa tieto údaje vymažú.) Rovnako nastavte obvod kolesa pre bicykel 1 a bicykel 2.

Pre uľahčenie výpočtu obvodu kolesa použite túto tabuľku:

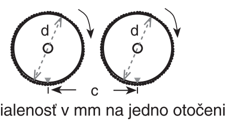

Vzdialenosť v mm na jedno otočenie kolesa.

Výber Km / Míle

Po nastavení obvodu kolesa je možné si vybrať KM/MILE pre určenie hodnoty vzdialenosti. Zatlačte tl. MODE pre výber KM alebo MÍLE, potom stlačte tl. SET pre potvrdenie výberu.

Nastavenie veku a váhy jazdca

Hneď po nastavení KM/MILE bliká vek 23 rokov. Zatlačte tl. MODE pre nastavenie požadovanej hodnoty a SET pre potvrdenie. Po nastavení veku bliká číslica 80, jedná sa o nastavenie váhy. Zatlačte tl. MODE pre nastavenie požadovanej hodnoty a tl. SET pre potvrdenie.

Rozmer kolesa

Priemer kolesa	L(mm)	Priemer kolesa	L(mm)
14 x 1,5	1020	26 x 1,75	2023
14 x 1,75	1055	26 x 1,95	2050
16 x 1,5	1185	26 x 2.0	2055
16 x 1,75	1195	26 x 2,1	2068
18 x 1,5	1340	26 x 2,125	2070
18 x 1,75	1350	26 x 2,35	2083
20 x 1,75	1515	26 x 3	2170
20 x 1-3/8	1615	27 x 1	2145
22 x 1-3/8	1770	27 x 1-1/8	2155
22 x 1-1/2	1785	27 x 1-1/4	2161
24 x 1	1753	27 x 1-3/8	2169
24 x 3/4 Tubular	1785	650 x 35A	2090
24 x 1-1/8	1795	650 x 38A	2125
24 x 1-1/4	1905	650 x 38B	2105
24 x 1,75	1890	700 x 18C	2070
24 x 2,00	1925	700 x 19C	2080
24 x 2,125	1965	700 x 20C	2086
26 x 7/8	1920	700 x 23C	2096
26 x 1 (59)	1913	700 x 25C	2105
26 x 1 (65)	1952	700 x 28C	2136
26 x 1,25	1953	700 x 30C	2146
26 x 1-1/8	1970	700 x 32C	2155
26 x 1-3/8	2068	700C Tubular	2130
26 x 1-1/2	2100	700 x 35C	2168
26 x 1,4	2005	700 x 38C	2180
26 x 1,5	2010	700 x 40C	2200

Nastavenie servisného intervalu 5

Táto funkcia vám pripomenie, že po dosiahnutí predvolenej vzdialenosti treba uskutočniť prípadný servis súčiastok, reťaze a kolies.
Po výbere Km/M, vám začne blikať predvolená vzdialenosť 600 km (alebo M). Stlačte MODE tl. ak si chcete vybrať inú hodnotu – 200, 400, 600 alebo 800 km (alebo M), SET tl. zvolenú hodnotu potvrdíte.
Napr. ak je nastavená hodnota 600 km, začne blikať kľúč, a to keď dosiahnete túto vzdialenosť – 600 km alebo hodnoty vyššie - 1200, 1800 km. Stlačte SET tl. na zastavenie blikania kľúča.

Porovnanie aktuálnej rýchlosti (+/-)

Vpravo, vedľa rýchlosti, sa objavuje znamienko „+" alebo „-". Znamienko „+" informuje, že idete rýchlejšie ako je vaša priemerná rýchlosť (AVS). Znamienko „-" zasa to, že spomaľujete.

Zobrazenie zrýchlenia – akcelerácie

V ľavom hornom rohu sa vedľa rýchlosti objavuje obrázok cyklistu. Pokiaľ sa kolesá na jeho bicykli točia dopredu , znamená to zrýchľovanie. Keď sa kolesá točia dozadu, znamená to spomaľovanie.

Rýchlosť

Okamžitá rýchlosť sa zobrazuje nad čiarou. Možný rozsah je 0-99,9 Km/h (0-99,9 M/h) s presnosťou +/- 0,5 Km/h (M/h).

Hodiny (12H/24H)

Digitálne hodiny na displeji spoznáte podľa blikajúcej dvojbodky, nachádzajú sa pod čiarou.
Prepínanie formátu 12H / 24H a nastavovanie hodín je možné stlačením SET tl. na 2 sekundy. Začne blikať „12H", MODE tl. si vyberte „12H" alebo „24H" formát.

6

Potvrdíte SET tl.
Začne blikať hodinová číslica, MODE tl. si nastavíte hodiny. Pre nastavenie minút stlačte znovu SET tl. Začnú blikať minúty. Použite MODE tl. k výberu minút. Stlačením SET tl. sa vrátite späť do režimu Hodín. Opätovným stlačením MODE tl. sa dostanete do režimu ODO – celková vzdialenosť.

Celková vzdialenosť (ODO)

Celkovú vzdialenosť je možné zistiť v režime ODO pod čiarou. Vzdialenosť ODO sa vynuluje po výmene batérie. Zatlačte tl. MODE pre zmenu módu na DST.

Denná vzdialenosť (DST)

Dennú vzdialenosť je možné sledovať v režime DST a údaj sa zobrazuje pod čiarou. Počítadlo sa aktivuje automaticky s rýchlosťou. DST vynulujete stlačením SET tl. po dobu 2 sekúnd; režimy TM, AVS sa taktiež vynulujú. Stlačením MODE tl. sa dostanete do režimu MXS (maximálna rýchlosť).

Maximálna rýchlosť (MXS)

Údaje o maximálnej rýchlosti môžete sledovať pomocou režimu MXS (údaj je zobrazovaný pod čiarou). Maximálna rýchlosť sa uchováva v pamäti a aktualizuje sa len dosiahnutím vyššej rýchlosti. Na vynulovanie údajov stlačte a podržte SET tl. v režime MXS. Stlačte MODE tl. pre vstup do AVS režimu (priemerná rýchlosť).

Priemerná rýchlosť (AVS)

Priemerná rýchlosť sa určuje v režime AVS a ukazuje sa pod čiarou. Tento údaj sa prepočítava spolu s dobou jazdy, takže určitá priemerná rýchlosť je dosiahnutá len počas jazdy. Stlačte MODE tl. pre vstup do režimu TM.

Doba jazdy (TM) 7

Údaje získame pomocou režimu TM, zobrazuje sa pod čiarou. Aktivuje sa automaticky s rýchlosťou [spustí sa, keď začnete bicyklovať a vypne sa, keď skončíte]. Zaznamenáva sa len čas strávený aktívnym bicyklovaním.Získané údaje vynulujete stlačením SET tl. na 2 sekundy v režime DST. Stlačením MODE tl. sa dostanete do režimu Teplota.

Teplota

Stlačte a podržte SET tl. na 2 sekundy, začne blikať symbol „°C".
Stlačte MODE tl. na výber „°C" alebo „°F" a potvrďte výber SET tl.

Približné množstvo spálených kalórií

(spálené kalórie) displej zobrazuje množstvo spálených kalórií od začiatku jazdy po koniec.

Spálený telesný tuk v gramoch

Displej ukazuje celkové množstvo spáleného telesného tuku v gramoch od začiatku jazdy. Stlačte MODE tl. pre vstup do režimu SCAN.

SCAN (prehľad 4 funkcií)

Tento režim umožňuje sledovať na displeji údaje - DST, MXS, AVS a TM počas jazdy bez toho, aby ste stlačili akékoľvek tlačidlo. Stlačením MODE tl. vstúpite späť do režimu Hodiny.

Uloženie okamžitých hodnôt

Stlačením SET tl. sa uložia aktuálne namerané hodnoty TM, DST, AVS do pamäte cyklopočítača. Prvá z hodnôt bliká pod čiarou. Stlačením MODE tl. môžete zobraziť ďalšie namerané hodnoty. Pre vynulovanie údajov stlačte SET tl.

Pamäť celkovej vzdialenosti 8

Táto funkcia vám umožňuje uchovať posledne nameraný údaj celkovej vzdialenosti (ODO) v KM alebo M, dokonca aj po výmene batérie. Pred výmenou batérie je potrebné si tento údaj zapísať.
Postup: po výmene batérie zapísaný údaj vložte do pamäte cyklopočítača – MODE tl. si nastavte režim ODO, stlačte SET tl. na 2 sekundy. Potom opäť stlačte MODE tl., vyberte si hodnotu a zaznamenaný údaj potvrďte SET tl.

Výber bicykla 1 alebo bicykla 2
Súčasným krátkym stlačením SET tl. a MODE tl. dôjde k zmene bicykla 1. alebo bicykla 2.(pozn. všetky hodnoty okrem Celkovej vzdialenosti ODO budú vynulové)
Reset informácií o jazde
Hodnoty v cyklopočítaci budú vynulované pri nasledujúcich činnostiach:
1.)Stlačte MODE tl. na vstup do módu Denná vzdialenosť(DST). Podržaním SET tl. na 3 sekundy sa vynuluje funkcia Denná vzdialenosť DST, Doba jazdy TM a Priemerná rýchlosť AVS.
2.)Súčasným stlačením SET tl. a MODE tl.
3.)Ak sa nachádza cyklopočítač v móde nastavenia základných údajov a z dôvodu nečinnosti po 5-6 minútach dôjde k jeho vypnutiu. Zatlačte ktorékoľvek tlačidlo a mód nastavenia základných údajov sa spustí opätovne.
Zobrazená teplota je vnútorná teplota v zariadení. Teplota môže byť ovplyvnená priamym slnečným žiarením. Na správne zobrazenie vonkajšej teploty, nesmie byť cyklopočítač na priamom slnku. Pre správne zobrazenie ho umiestnite do chládku.
Podsvietenie cyklopočítača
Podsvietenie cyklopočítača je možné spustiť dvomi spôsobmi.
1.)Podržte MODE tl. 2 sekundy. Podsvietenie sa aktivuje na dobu 8 sekúnd. Cyklopočítač následne vykoná rýchlu prezentáciu Dennej vzdialenosti DST, Maximálnej rýchlosti MXS, Priemernej rýchlosti AVS, Doby jazdy TM.
2.)Stlačte jeden krát SET tl. Podsvietenie sa aktivuje na dobu 4 sekúnd. Cyklopočítač následne prejde do režimu Uloženia okamžitých hodnôt.

Výmena batérie: 9

Cyklopočítač: uvoľnite zadný uzáver. Pól batérie + má byť umiestnený tak, aby bol pri otvorení krytu viditeľný. Jemne uvoľnite batériu a vymeňte ju za novú. Model batérie musí byť Cr1620.
Senzor: uvoľnite zadný uzáver. Pól batérie + má byť umiestnený tak, aby bol pri otvorení krytu viditeľný. Jemne uvoľnite batériu a vymeňte ju za novú. Model batérie musí byť Cr2032.
Údržba: v prípade, že sa mení ostrosť zobrazovania displeja a jednotlivé symboly blednú, vymeňte batériu počítača za novú. Odporúča sa vymeniť súčasne aj batériu vysielača. Nevystavujte počítač extrémnym horúčavám ani mrazom (nenechávajte na priamom slnečnom žiarení dlhý čas). Pravidelne kontrolujte polohu vysielača. Pre získanie správne meraných hodnôt, udržujte senzor aj magnet suchý a čistý. V opačnom prípade, môže nastať porucha v zobrazení. Jednotlivé časti čistite čistou vodou, alebo slabým roztokom saponátu.

Obmedzenie záruky:

Záruka sa nevzťahuje na funkčnosť batérií, poškodenia spôsobené nesprávnym použitím, nevhodným zaobchádzaním alebo poškodením pri páde, praskliny alebo zlomené časti cyklopočítača. Záruka zaniká v prípade opravy v neautorizovanom servise.

Dôležité zdravotné upozornenia:

Nikdy nepoužívajte cyklopočítač v kombinácii s lekárskym / implementovaným elektronickým prístrojom alebo zariadením (špeciálne pri použití kardiostimulátora, EKG zariadenia, TENS zariadenia, srdcovo-pľúcneho zariadenia).
Ak sa liečite na ochorenie vážnejšieho charakteru alebo ste tehotná žena, konzultujte prosím použitie cyklopočítača so svojim lekárom. Skladujte mimo dosahu detí !! Zariadenie obsahuje batérie, ktoré môžu byť vdýchnuté deťmi. Pri použití počítača s väčšinou elektronických zariadení môže prísť k rušeniu signálu a tým nesprávnemu zobrazeniu údajov. Vyvarujte sa použitia cyklopočítača v blízkosti vedení vysokého napätia, klimatizačných jednotiek, digitálnych náramkových hodiniek, mobilov a osobných počítačov.

INSTRUKCJA OBSŁUGI

RIDE WL
BEZPRZEWODOWY
LICZNIKROWEROVY

KLS ACCESSORIES
POWERED BY KELLYS BIKE COMPANY

Właśności 2

W tabelce przedstawione są funkcje, którymi charakteryzuje się licznik

FUNKCJE
Prędkość (0-99,9 km/h lub mile/h)
Dystans dzienny (do 999,9 km lub M)
Dystans całkowity (do 9999,9 km lub M)
Dystansomierz dla dwóch rowerów
Stoper (auto start/stop) (9:59`59``)
Prędkość maksymalna (do 99,9 km/h lub M/h)
Zegarek
Format godziny 12/24
Prędkość średnia (0-99,9 km/h lub M/h)
SCAN - podgląd 4 funkcji (kolejność DST, MXS, AVS, TM)
Zapamiętywanie wartości (dla TM, DST, AVS)
Porównanie aktualnej prędkości („+" lub „-")
Zobrazowanie przyspieszania
Pamięć dystansu całkowitego
Termometr (-10 do +50°C)
Format temperatury w °C/°F
Przybliżona ilość spalonych kalorii
Spalony tłuszcz w gramach
Ustawienie dystansu serwisowego
Podświetlenie wyświetlacza licznika

CE

Licznik rowerowy 3

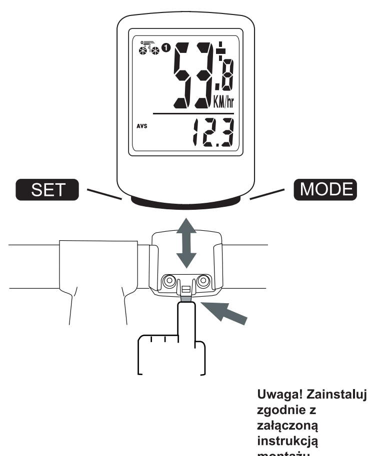

Uwaga! Zainstaluj zgodnie z załączoną instrukcją montażu.

Start/stop

Licznik uruchamia wciśniecie SET przyciku. Wyłączenie nastepuje automatycznie po 5-6 minutach bezczynności.

Ustawienie obwodu koła 4

Po naciśnięciu przycisku SET i MODE jednocześnie przez 2 sekundy lub po wymianie baterii istnieje możliwość ustawienia obwodu koła. Domyślnie jest to 2124 (700X25C). Aby wybrać odpowiedni współczynnik skorzystaj z tabeli lub pomnóż średnicę koła w milimetrach przez 3,1416 aby obliczyć obwód koła.
Naciśnij przycisk SET, aby wybrać cyfrę, którą chcesz zmienić. Następnie przyciskiem MODE ustaw żądaną wartość (uwaga! Przytrzymanie powoduje szybsze zmiany). Naciśnij przycisk SET, aby przejść do trybu wyboru KM / MILE. (Uwaga! Po wymianie baterii ustawienia resetują się).
Można ustawić różne obwody kół dla dwóch rowerów.

Dla ułatwenia ustawienia obwodu koła należy posłużyć się tabelką :

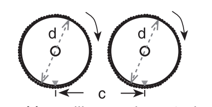

Wartość w milimetrach na 1 obrót koła.

Wybór KM/M

Po ustawieniu obwodu koła można wybrać jednostkę miary KM / MILE do określania wartości odległości. Naciśnij przycisk MODE, aby wybrać KM lub MILE, a następnie naciśnij przycisk SET, aby potwierdzić wybór.

Ustawienie wieku i masy ciała rowerzysty

Natychmiast po ustawieniu trybu KM / MILE miga wiek rowerzysty - domyślnie 23 lata. Naciśnij przycisk MODE, aby ustawić żądaną wartość i SET, aby potwierdzić. Po zatwierdzeniu regulacji wieku miga regulacja wagi rowerzysty – domyślnie 80 kg. Naciśnij przycisk MODE, aby ustawić żądaną wartość wagi i SET, aby potwierdzić.

Rozmiar kola

Strednica koła	L(mm)	Strednica koła	L(mm)
14 x 1,5	1020	26 x 1,75	2023
14 x 1,75	1055	26 x 1,95	2050
16 x 1,5	1185	26 x 2.0	2055
16 x 1,75	1195	26 x 2,1	2068
18 x 1,5	1340	26 x 2,125	2070
18 x 1,75	1350	26 x 2,35	2083
20 x 1,75	1515	26 x 3	2170
20 x 1-3/8	1615	27 x 1	2145
22 x 1-3/8	1770	27 x 1-1/8	2155
22 x 1-1/2	1785	27 x 1-1/4	2161
24 x 1	1753	27 x 1-3/8	2169
24 x 3/4 Tubular	1785	650 x 35A	2090
24 x 1-1/8	1795	650 x 38A	2125
24 x 1-1/4	1905	650 x 38B	2105
24 x 1,75	1890	700 x 18C	2070
24 x 2,00	1925	700 x 19C	2080
24 x 2,125	1965	700 x 20C	2086
26 x 7/8	1920	700 x 23C	2096
26 x 1 (59)	1913	700 x 25C	2105
26 x 1 (65)	1952	700 x 28C	2136
26 x 1,25	1953	700 x 30C	2146
26 x 1-1/8	1970	700 x 32C	2155
26 x 1-3/8	2068	700C Tubular	2130
26 x 1-1/2	2100	700 x 35C	2168
26 x 1,4	2005	700 x 38C	2180
26 x 1,5	2010	700 x 40C	2200

Ustawienie dystansu serwisowego 5

Funkcja ta ma za zadanie przypominać o dokonywaniu przeglądów serwisowych po przejechaniu ustawionego dystansu, łańcuch oraz zębatki. Po ustawieniu Km/M, zacznie migać domyślna wartość 600 km (lub M). Należy wcisnąć MODE p., aby wybrać rządaną wartość – 200, 400, 600 lub 800 km (lub M), SET p. zatwierdzamy.Przykładowo jeżeli jest nastawione 600 km, zacznie migać klucz kiedy zostanie przejechany dystans – 600 km lub wartości większe - 1200, 1800 km. Aby zatrzymać miganie klucza należy wsisnąć SET przycisk.

Porównanie aktualnej prędkości (+/-)

Z prawej strony wskaźnika prędkości znajduje się symbol zmiany prędkości „+" lub „-". Znak „+" informuje, że aktualna prędkość jest wyższa od dotychczasowej prędkości średiej (AVS). Znak „-" znaczy, że zwalniamy.

Zobrazowanie zmiany prędkości

W lewym górnym rogu znajduje się symbol rowrzysty, który zmiania się względem prędkości. Jak koła jego roweru toczą się do przodu , oznacza to przyspieszanie. Jak koła jego toczą się do tyłu oznacza to zwalnianie.

Prędkość

Aktualna prędkość jest pokazana nad linią. Możliwy zakres od 0-99,9 km/h (0-99,9 M/h) z dokładnością +/- 0,5km/h (M/h).

Zegarek (12H/24H)

Cyfrowy zegarek poznać można po migającym dwukropku, znajduje się on pod linią. Zmiana formatu 12H/24H jest możliwe poprzez wsiśniecie SET p. i trzymanie go przez 2 sekundy. Zacznie migać „24H". MODE p. należy wybrać format – 12H lub 24H. Potwierdzamy SET p..

6

Zacznie migać część dotycząca godziny, MODE p. nastawia się godzinę. Aby nastawić minuty wcisnąć należy ponownie MODE p.. Zaczną migać minuty. MODE p. nastawiamy minuty. Wciskając SET p. wróci się do godziny. Ponownym naciśnięciem MODE p. dostaniemy się do części ODO – dystans całkowity.

Dystans całkowity (ODO)

Całkowity przebyty dystans można sprawdzić w trybie ODO. Po wymianie baterii dotychczasowo przebyty dystans jest zerowany. Naciśnięcie przycisku MODE spowoduje przejście do trybu DST.

Dystans dzienny (DST)

Dystans dzienny można śledzić w trybie DST a wartość pokazana jest pod linią. Komputerek aktualizuje wartość wedle prędkości. DST kasuje się wciśnieciem SET przez 2 sekundy; tryby TM, AVS są też wymazywalne. Wciśnięcie MODE powoduje przejście do trybu MXS (prędkość maksymalna).

Prędkość maksymalna (MXS)

Informacje dotyczące prędkości maksymalnej można odczytać pod trybem MXS. (wartość jest zobrazowana pod linią). Maksymalna prędkość jest zapamiętywana w pamięci i aktualizuje się tylko w przypadku jej przekroczenia. Aby wykasować zapisaną wartość należy wcisnąć i przytrzymać SET p. w trybie MXS. Wciśnięcie MODE p. powoduje przejście do trybu AVS (prędkość średnia).

Prędkość średnia (AVS)

Prędkość średnia uwidoczniona jest w trybie AVS, pod linią. Wartość ta jest obliczana wspólnie z czasem jazdy, także prędkość ta liczona jest jedynie w trakcie jazdy. Wciśnięcie MODE p. powoduje przejście do trubu TM.

Czas jazdy (TM) 7

Czas jazdy widoczny jest w trybie TM, znajduje się on pod linią. Aktywuje się on automatycznie [uruchomi się kiedy rozpocznie się jazda, a zatrzyma kiedy rower się zatrzyma]. Zliczany jest jedynie czas jazdy.
Aby wykasować zapisaną wartość należy wcisnąć i przytrzymać SET p.
w trybie DST. Wciśnięcie MODE p. powoduje przejście do trybu Termometr.

Termometr

Wcisnąć i przytrzymać przez 2 sekundy, zacznie migać „°C". MODE p. należy wybrać „°C" lub „°F" i potwierdzić SET p..

Przybliżona ilość spalonych kalorii

(spalone kalorie) na ekranie licznika wyświetli się ilość spalonych podczas jazdy kalorii.

Spalony tłuszcz w gramach

Wyświetlacz pokazuje całkowitą ilość spalonego tłuszczu w gramach od początku podróży.

SCAN (przegląd 4 funkcji)

Funkcja ta umożliwia śledzenie na wyświetlaczu trybów - DST, MXS, AVS oraz TM podczas jazdy bez konieczności ręcznego przełączania się pomiędzy trybami Wciśnięcie MODE p. powoduje przejście do trybu ZEGAREK.

Zapisywanie bieżących wartości

Wciśnięcie SET p. umożliwia zapisanie bierzących wartości z trybów TM, DST, AVS do pamięci komputerka. Pierwsza z wartości miga pod linią. Wciśnięcie MODE p. zobrazowuje następne wartości. Aby wykasować wartości należy wcisnąć MODE p..

Pomiar dystansu całkowitego 8

Funkacja ta umożliwia zapamiętywanie oraz odczyt całkowitego dystansu (ODO) w Km lub M, przez cały czas, nawet po wymianie baterii. Przed wymianą należy wartość tą zapisać.
Postępowanie: po wymianie baterii wartość tą należy wgrać do pamięci komputerka – MODE p. należy przejść do trybu ODO, wcisnąć SET p. na 2 sekundy. Następnie jeszcze raz nacisnąć MODE p., wybrać wartość i zatwierdzić ją SET p..

Wybór pierwszego lub drugiego roweru.
Naciskając jednocześnie SET i MODE przycisk przejdziesz do trybu zmiany roweru. Po potwierdzeniu zmiany roweru wszystkie wskazania oprócz dystansu całkowitego zostaną wyzerowane.

Resetowanie wskazań licznika
Aby wyzerować wskazania licznika należy:
1) Naciśnij MODE przycisk, przejdź do trybu dystans dzienny (DST). Przytrzymaj przez 3 sekundy SET przycisk, aby wyzerować tryb dziennego dystansu (DST), czasu jazdy (TM), średniej prędkości (AVS).
2) Naciśnij jednocześnie SET i MODE przycisk.
3) Jeśli komputer znajduje się w trybie ustawienia podstawowych danych, a po 5-6 minutach przejdzie w tryb uśpienia, naciśnięcie któregokolwiek przycisku spowoduje wyzerowanie ustawień początkowych.

Temperatura wyświetlana w urządzeniu jest temperaturą zarejestrowaną wewnątrz urządzenia. Wskazania temperatury mogą być nieprecyzyjne, jeżeli licznik jest narażony na dłuższe działanie promieni słonecznych. Aby temperatura była wyświetlana poprawnie licznik powinien znajdować się w cieniu.

Podświetlenie wyświetlacza licznika.
Podświetlenie wyświetlacza można uruchomić na dwa sposoby.
1) Przytrzymaj MODE przycisk przez 2 sekundy. Podświetlenie będzie aktywne przez 8 sekund. W tym czasie licznik zaprezentuje wartości dystansu dziennego (DST), maksymalnej prędkości (MXS), średniej prędkości (AVS) oraz czas jazdy (TM).
2) Naciśnij SET przycisk. Podświetlenie będzie aktywne przez 4 sekundy. Licznik będzie prezentował aktualne parametry.

Wymiana baterii: 9

Licznik: otworzyć spodnią pokrywę licznika. Bateria ma być umieszczona tak, aby po otwarciu pokrywy było widać oznaczenie +. Delikatnie wyjąć baterię i wymienić na nową. Model baterii Cr1620.
Nadajnik: otworzyć spodnią pokrywę nadajnika. Bateria ma być umieszczona tak, aby po otwarciu pokrywy było widać oznaczenie +. Delikatnie wyjąć baterię i wymienić na nową. Model baterii Cr2032.
Utrzymanie: w przypadku kiedy ostrość wyświetlania zmienia się, a symbole i cyfry bledną, zaleca się wymianę baterii licz-nika. Równocześnie należy wymienić baterię nadajnika. Nie należy wystawiać licznika na ekstremalne upały ani mrozy (zwłaszcza nie należy zostawiać licznika w bezpośrednim słońcu na dłuższy czas postoju). Stale należy kontrolować położenie nadajnika. Aby wskazania licznika były prawidłowe, magnes i nadajnik powinny być suche i czyste. W przeciwnym razie może dojść do błędów w pomiarach i wskazaniach licznika. Poszczególne części można czyścić samą wodą lub lekkim roztworem z detergentem.

Ograniczenia gwarancji:

Gwarancja nie obejmuje działania baterii, uszkodzeń spowodowanych niewłaściwym użytkowaniem, uszkodzeń powstałych w wyniku upadku, pęknięć oraz złamań elementów licznika. Gwarancja traci swą ważność w przypadku napraw w nieupoważnionym serwisie.

Ważne informacje zdrowotne:

Nigdy nie należy używać licznika w pobliżu elektronicznych urządzeń medycznych, szczególnie w pobliżu sztucznego rozrusznika serca, urządzeń EKG, urządzeń TENS, itp. Używanie licznika należ skonsultować z lekarzem w przypadku, kiedy jego użytkownik przewlekle się leczy lub jest kobietą w ciąży. Przechowywać w miejscu niedostępnym dla dzieci!!! Licznik zawiera baterie, które mogą zostać połknięte przez dzieci. Jak w większości urządzeń odbiorczych może dojść do czasem zakłócenia sygnału, powodując błędne odczyty na wyświetlaczu. Unikać używania licznika w pobliżu linii wysokiego napięcia, urządzeń klimatyzacyjnych, świetlówek, zegarków cyfrowych, telefonów komórkowych i komputerów osobistych.t

HASZNÁLATI ÚTASÍTÁS

RIDE WL
VEZETÉK NÉLKÜLI
KERÉKPÁR-**SZÁMÍTÓGÉP**

KLS ACCESSORIES
POWERED BY KELLYS BIKE COMPANY

Tulajdonságok (jelölések) 2

A táblázatban látható azon funkciók jegyzéke, melyeket ez a kerékpár-számítógép kínál:

FUNKCIÓK
sebesség (0-99,9 km/h vagy mérföld/h)
megtett napi távolság (999,9 km/h vagy M/h-ig)
teljes távolság (9999,9 km/h vagy M/h-ig)
Odometer a kerékpár 1 és kerékpár 2 részére
menetidő (auto start/stop) (9:59`59``)
maximális sebesség (99 km/h vagy M/h-ig)
órák
lehetőség 12/24 óra formátumra
átlagsebesség (0-9 km/h vagy M/h)
SCAN – 4 funkció áttekintése (DST, MXS, AVS, TM üzemmódok)
a pillanatnyi értékek elmentése (TM, DST, AVS részére)
a pillanatnyi sebesség összehasonlítása („+" vagy „-")
gyorsulás – akceleráció kijelzése
a teljes távolság memóriája
hőmérséklet (-10 és +50°C között)
hőmérséklet kijelzésének lehetősége °C/°F -ban
elégetett kalória mennyisége
Elégetett zsír grammban
a szervizintervallum beállítása
megvilágítása

CE

Kerékpár-számítógép 3

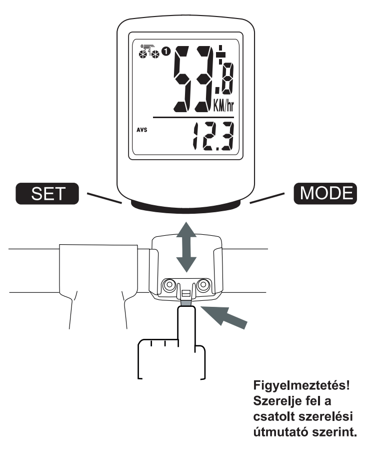

Figyelmeztetés! Szerelje fel a csatolt szerelési útmutató szerint.

Start / Stop

A számítógép bekapcsolásához nyomja meg a SET gombot. A kikapcsolás automatikusan megy végbe 5-6 nyugalmi perc elteltét követően.

A kerék átmérőjének beállítása 4

SET és MODE gomb egyszerre történő 2 másodpercig tartó nyomással , vagy az elem cseréjénél a computer kerék kerülete beállítási módba kapcsol. A kijelzőn 2124 szám villog. A kerék méretének kiválasztásához kérem használja a táblázatot, vagy a kerék átmérőjét miliméterben szorozza meg 3,1416.
Nyomja meg a SET gombot a módosítandó szám kiválasztásához és a MODE gombot a módosításhoz (megj. Tartja folyamatosan a gyors változtatáshoz) Nyomja meg a SET gombot a KM/MILE mód kiválasztásához. (megj. Az elem seréjénél az adatok törlődnek).
Ugyanúgy beállíthatja a kerék kerületét a kerékpár 1 és kerékpár 2 részére.

Kerék kerülete kiszámításához használhatja ezt a táblázatot:

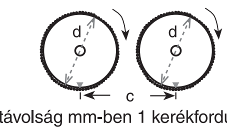

távolság mm-ben 1 kerékfordulatra.

Km/M választás

A kerék méretének beállítása után kiválaszthatja a megjelenő mértékegységeket KM/MILE. Nyomja meg a MODE gombot a KM vagy MiLE kiválasztásához, utána nyomja meg a SET gombot a választás megerősítéséhez.

Az életkor és súly beállítása

A KM/MILE beállítása után villog a 23 számjegy, mely életkort jelzi. Nyomja meg a MODE gombot az adat módosításához, utána a SET gombot a megerősítéshez. Az életkor beállítása után 80 számjegy villog, mely a súlyt jelzi. Nyomja meg a MODE gombot az adat módosításához és a SET gombot a megerősítéséhez.

Kerék atmerője

Kerék atmerője	L(mm)	Kerék atmerője	L(mm)
14 x 1,5	1020	26 x 1,75	2023
14 x 1,75	1055	26 x 1,95	2050
16 x 1,5	1185	26 x 2.0	2055
16 x 1,75	1195	26 x 2,1	2068
18 x 1,5	1340	26 x 2,125	2070
18 x 1,75	1350	26 x 2,35	2083
20 x 1,75	1515	26 x 3	2170
20 x 1-3/8	1615	27 x 1	2145
22 x 1-3/8	1770	27 x 1-1/8	2155
22 x 1-1/2	1785	27 x 1-1/4	2161
24 x 1	1753	27 x 1-3/8	2169
24 x 3/4 Tubular	1785	650 x 35A	2090
24 x 1-1/8	1795	650 x 38A	2125
24 x 1-1/4	1905	650 x 38B	2105
24 x 1,75	1890	700 x 18C	2070
24 x 2,00	1925	700 x 19C	2080
24 x 2,125	1965	700 x 20C	2086
26 x 7/8	1920	700 x 23C	2096
26 x 1 (59)	1913	700 x 25C	2105
26 x 1 (65)	1952	700 x 28C	2136
26 x 1,25	1953	700 x 30C	2146
26 x 1-1/8	1970	700 x 32C	2155
26 x 1-3/8	2068	700C Tubular	2130
26 x 1-1/2	2100	700 x 35C	2168
26 x 1,4	2005	700 x 38C	2180
26 x 1,5	2010	700 x 40C	2200

A szervizintervallum beállítása 5

Ez a funkció emlékezteti Önt arra, hogy az előre beállított megtett távolság után az alkatrészeket, a láncot, és a kerekeket szervizelni kell. A Km/M kiválasztását követően elkezd villogni a beállított távolság, pl. 600 km (vagy M). Nyomja meg a MODE gombot, amennyiben más értéket akar kiválasztani – 200, 400, 600 vagy 800 km (vagy M), a SET gombbal megerősíti. Például, amennyiben a beállított érték 600 km, amikor elérjük ezt a megtett távolságot – 600 km vagy a magasabb értékeket - 1200, 1800 km, elkezd villogni a kulcs. A kulcs villogásának megállításához nyomja meg a SET gyombot.

A gyorsulás – akceleráció kijelzése (+/-)

Jobb oldalt, a sebesség mellett, megjelenik a „+" vagy „-" jel. A „+" jelzés arról tájékoztat, hogy Ön az átlagsebességénél (AVS) gyorsabban kerékpározik. A „-" jelzés pedig arról, hogy lassít.

A pillanatnyi sebesség összehasonlítása

A bal felső sarokban a sebesség mellett jelenik meg egy kerékpáros képe. Amennyiben a kerékpárja kerekei előre forognak , az gyorsulást jelent.
Amennyiben kerekei hátrafelé forognak , úgy az lassulást jelent.

A sebesség

A pillanatnyi sebesség a vonal felett van kijelezve. A lehetséges határértékek 0 és 99,9 km/h (0 és 99,9 M/h) között +/- 0,5km/h (M/h) pontossággal.

Az óra (12H/24H)

A digitális órát a villogó kettőspontról lehet felismerni, amely a vonal alatt van. A 12H/24H formátumok közötti átkapcsolás és az óra beállítása a SET gomb 2 másodpercen keresztül történő megnyomásával valósítható meg.
Elkezd villogni a „24H" jelzés. A MODE gombbal válassza ki a formátumot – 12H vagy 24H. A megerősítés a SET gomb segítségével történik. Elkezd villogni az óra számjegye, a MODE gombbal beállíthatja az órát. A perc beállításához ismételten nyomja meg a SET gombot.

6

A percek elkezdenek villogni. A MODE gomb segítségével állíthatja be a perceket. A SET gomb megnyomásával visszatér az óra üzemmódba. A MODE gomb ismételt megnyomásával jut el az ODO üzemmódba – teljes megtett távolság.

A teljes megtett távolság (ODO)

Az össz távolságot az ODO módban, csík alatt látható. Az ODO távolság az elem cseréje után nullázódik. Nyomja meg a MODE gombot a DST mód átkapcsolására.

A napi megtett távolság (DST)

A napi megtett távolságot DST üzemmódban lehet megfigyelni, miközben az adat a vonal alatt kerül megjelenítésre. A számláló automatikusan, a sebességgel aktiválódik. A DST kinullázására a SET gomb 2 másodpercen keresztül történő lenyomásával van lehetőség; a TM, AVS üzemmódok szintúgy kinullázódnak. A gomb megnyomásával jut el az MXS üzemmódba (maximális sebesség).

Maximális sebesség (MXS)

A maximális sebességről szóló információkat az MXS üzemmódban lehet megfigyelni. (az adat a vonal alatt kerül megjelenítésre). A maximális sebesség a memóriában tárolódik és csakis magasabb sebesség elérésével kerül aktualizálásra. Az adatok kinullázásához nyomja meg és tartsa lenyomva a SET gombot MXS üzemmódban. Nyomja meg a MODE gombot az AVS üzemmódba jutáshoz (átlagsebesség).

Átlagsebesség (AVS)

Az átlagsebesség AVS üzemmódban kerül meghatározásra és a vonal alatt kerül megjelenítésre. Ez az adat a menetidővel együtt kerül átszámításra, tehát bizonyos átlagsebesség csak menet közben érhető el. Nyomja meg a MODE gombot a TM üzemmódba való jutáshoz.

A menetidő (TM) 7

Adatokat a menetidőről a TM üzemmód segítségével szerezhetünk, és az a vonal alatt kerül megjelenítésre. Automatikusan aktiválódik a sebességgel [akkor indul, amikor elkezd kerékpározni, és kikapcsol, ha abbahagyja]. Csakis az aktív kerékpározással eltöltött idő kerül feljegyzésre. A megszerzett adatokat a SET gomb 2 másodpercen keresztül történő megnyomásával lehet kinullázni DST üzemmódban. A MODE gomb megnyomásával jut el a Hőmérséklet üzemmódba.

Hőmérséklet

Nyomja meg és tartsa 2 másodpercen keresztül lenyomva a SET gombot, míg a „C" jelzés villogni nem kezd.Nyomja meg a MODE gombot a „C" vagy „F" közötti választáshoz és igazolja a választást a SET gomb megnyomásával.

Elégetett kalória mennyisége

(eléget kalória): a kijelző a kerékpározás alatti elégetet kalóriák mennyiségét mutatja.

Elégetett zsír grammban

A kijelzőn figyelheti az elégetett zsír mennyiségét grammban a kerékpározás kezdetétől.

SCAN (4 funkció áttekintése)

Ez az üzemmód teszi lehetővé a kijelzőn megfigyelni a DST, MXS, AVS a TM adatokat a kerékpározás során anélkül, hogy bármelyik gombot megnyomná. A MODE gomb megnyomásával visszatér az Óra üzemmódba.

A pillanatnyi értékeke mentése

A SET gomb megnyomásával a TM, DST, AVS aktuálisan mért értékei kerülnek elmentésre a kerékpár-számítógép memóriájába. Az értékeke közül az első a vonal alatt villog.

A teljes megtett távolság memóriája 8

Ez a funkció lehetővé teszi az Ön számára az utoljára mért teljes megtett távolság (ODO) adatának elmentését Km-ben, vagy M-ben, ráadásul az elem cseréjét követően is. Az elemcsere előtt fel kell jegyezni ezt az értéket.
Eljárás: az elem cseréjét követően a feljegyzett értéket mentse el ismét a kerékpár-számítógép memóriájában – a MODE gombbal válassza ki az ODO üzemmódot, majd nyomja le a SET gombot és tartsa lenyomva 2 másodpercen keresztül. Ezt követően ismét nyomja le a MODE gombot, és válassza ki a feljegyzett értéket, majd a kiválasztott értéket erősítse meg a SET gombbal.

kerékpár 1 vagy kerékpár 2 kiválastása
Egyidejűleg nyomja meg a SET ás a MODE gombot, ezzel kiválaszthatja a kerékpár 1 vagy kerékpár 2-est(megj. az összes adat az ODO össztávolságon kívül nullázódik)

Információk törlése
A computer törli az adatokat következőkeppen:
1.)Nyomja meg a MODE gombot a napi távolság mód megjelenítéséhez(DST). Tartja a SET gombot lenyomva 3 mp.-ig. Ezzel kinullázza a Napi távolságot DST, Kerékpározási időt TM és az Átlag sebesség AVS adatát.
2.)SET és MODE gom egyidejű megnyomásával.
3.)Amennyiben a computer alap beállítási mód állapotában nem történik semmi adat módosítás, 5-6 perc után a computer kikapcsol. Nyomja meg bármelyik gombot, az alap beállítási mód újra elindul.
A kijelzett hőmérséklet a készülék belsejében mért értékét jelzi. A kijelzést a befolyásolhatja közvetlen napsütés, ezért a pontos hőmérséklet mérésére helyezze a computert árnyékba.

Computer megvilágítása
Computer megvilágtását 2 módon kapcsolhatja be.
1.)tartja a MODE gombot 2 mp.-ig lenyomva. A világítás 8 mp.-ig világít. A computer gyorsan bemutatja a Napi távolság DST, Maximális sebesség MXS, Átlag sebesség AVS, Kerékpározás idő TM adatját.
2.)Nymja meg egyszer a BAL gombot. A világítás 4 mp-ig világít. A computer utána átkapcsol az Azonnali adatok tárolása funkcióba.

Elem cseréje 9

Computer: távolítsa el az elem fedelét. Az új elemet helyezze be úgy, hogy az elem + pólusa látható legyen. Az elem típusa CR1620.
Szenzor: távolítsa el az elem fedelét. Az új elemet helyezze be úgy, hogy az elem + pólusa látható legyen. Az elem típusa CR2032.
Karbantartás: Amennyiben a computer kijelzője rendszertelen képeketjelez ki, vagy a jelek láthatósága csökken , cserélje ki az elemet. A computert ne tegye extrém hő vagy alacsony hőmérséklet hatására. Kerékpározás előtt ellenőrizze a computer összes részének megfelelő beállítását. A mágnest és a szenzort tartsa szárázan és rendszeresen tisztítsa.

Korlátozott garancia:

A garancia nem vonatkozik az elemek működésére, nem megfelelő használattal keletkezett meghibásodásokra, nem megfelelő kezeléssel vagy esés-baleset okozta károsodásokra, repedésekre vagy letört computer részeire. A garanciát elveszíti, ha nem a márkaszervíz javítja.

Fontos egészségügyi fi gyelmeztetés:

Sohasem használja a computert együtt az egészségügyi/ beültetett elektronikus műszerekkel (pl. kardiosztimulátor, EKG berendezések, TENS berendezések, szív-tüdő berendezések). Komolyabb betegsége esetén, vagy amennyiben terhes, konzultálja a computer használatát az orvosával.
Tartsa távol a gyermekektől !! A berendezés elektromos elemeket tartalmaz, melyeket a gyermek belélegezhet. Az egyidejű elektromos berendezések használata zavarhatja az elektromos jelek adását és hibás adatok kijelzéséhez vezethet. Ne használja a computert magas feszültségű vezeték, légkondicionáló egységek, digitális karórák, mobiltelefonok ás számítógépek közelében.